POHLED

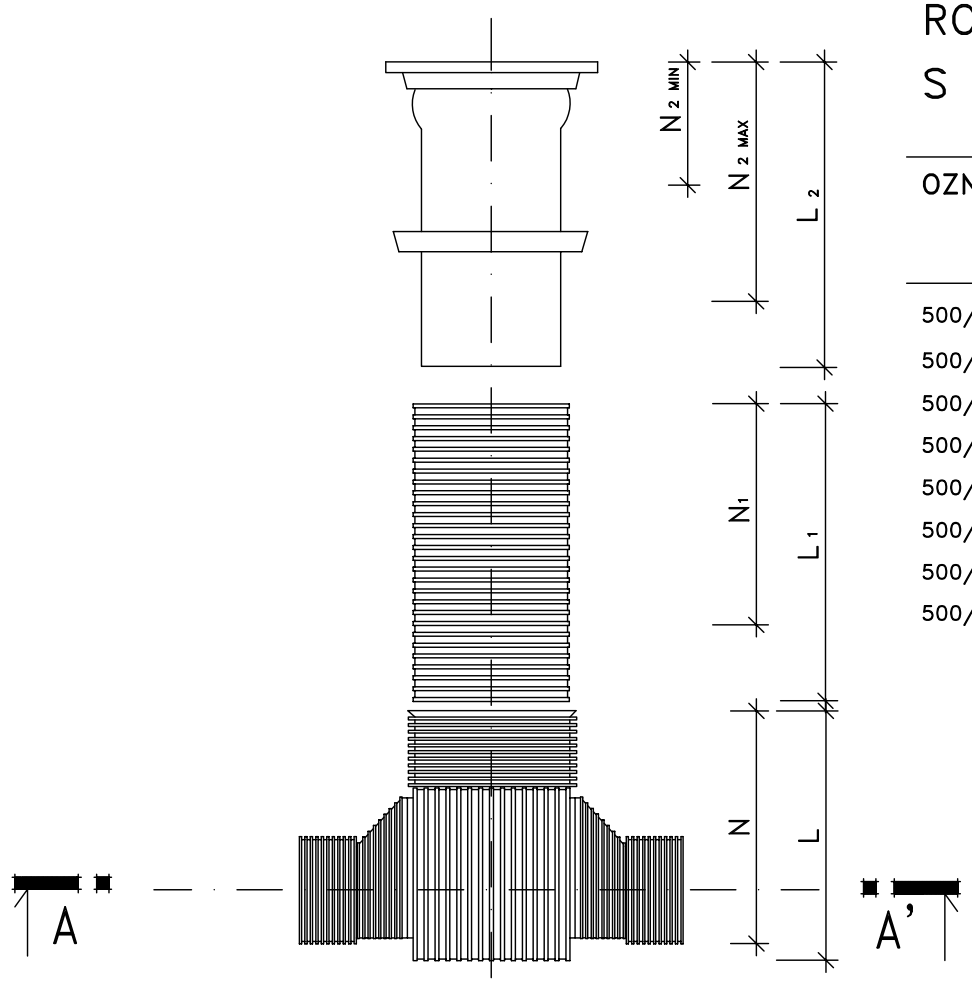

ROZMĚROVÁ TABULKA UPONAL 500/ 250, 300 S TELESKOPICKÝM NÁSTAVCEM L 400 A L 75

OZNAČENÍ	ŠACHTOVÉ DNO		ŠACHTOVÉ PRODLOUŽENÍ		TELESKKOPICKÝ NÁSTAVEC		CELKOVÁ DÉLKA
	L	N	L_1	N_1	L_2	N_2	
500/250(300)	620	580	400	180	720	180–580	940–1340
500/250(300)	620	580	800	580	720	180–580	1340–1740
500/250(300)	620	580	1200	980	720	180–580	1740–2140
500/250(300)	620	580	1600	1380	720	180–580	2140–2540
500/250(300)	620	580	2000	1780	720	180–580	2540–2940
500/250(300)	620	580	2400	2180	720	180–580	2940–3340
500/250(300)	620	580	2800	2580	720	180–580	3340–3740
500/250(300)	620	580	3200	2875	720	180–580	3635–4035

ŘEZ A – A'

DNO BEZ ODBOČEK TYP P

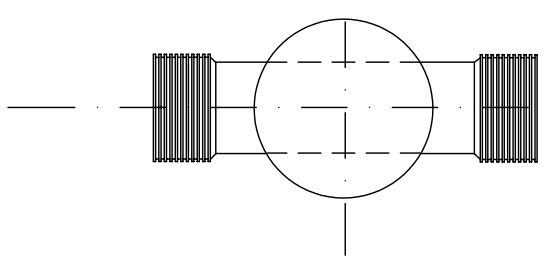

DNO S ODBOČKAMI TYP PL

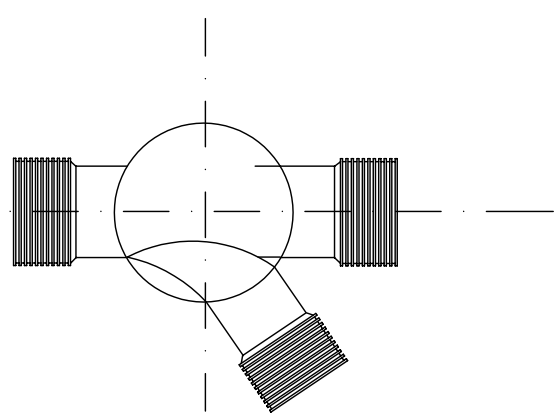

DÍLO JE CHRÁNĚNO AUTORSKÝM ZÁKONEM. JAKÉKOLIV ROZMNOŽOVÁNÍ ČI VYTVÁŘENÍ KOPIÍ BEZ VĚDOMÍ AUTORA JE ZAKÁZÁNO

název projektu: **BD KOSTELECKÁ LHOTA**			
stupeň: DPS DOKUMENTACE PRO PROVEDENÍ STAVBY	místo stavby: KOSTELECKÁ LHOTA p.č. 168/1 a p.č. 1267 k.ú. Kostelecká Lhota		
stavebník: Město Kostelec nad Orlicí Palackého náměstí 38 517 41 Kostelec nad Orlicí	generální projektant: **ŘEZANINA & BARTOŇ, s.r.o.** Jeníkovice 111 503 46 Jeníkovice		
autorizace	projektant části: **. PROJEKT** Ing. Karel Dovrtěl projekty TZB T. 731 111 627, E. kd.projekt@email.cz Ing Karel Dovrtěl Brněnská 700/25 500 06 Hradec Králové		
část: IO.03	**VNĚJŠÍ DEŠŤOVÁ A SPLAŠKOVÁ KANALIZACE**		
výkres: **REVIZNÍ ŠACHTA DN 500**			
datum zhotovení: 03/2020	měřítko: 1:25	číslo výkresu: **VK.05**	paré
datum revize: -	číslo revize: -		